100 % Menuiseries

Fenêtres, portes de garage, portails, stores banne, volets !

NOTICE DE POSE

Système de verrouillage mécanique Somfy pour moteur Dexxo

Réf. 9015607 · monter le verrou, embrayer la navette, régler le verrou, poser la butée avant, lancer l'auto-apprentissage

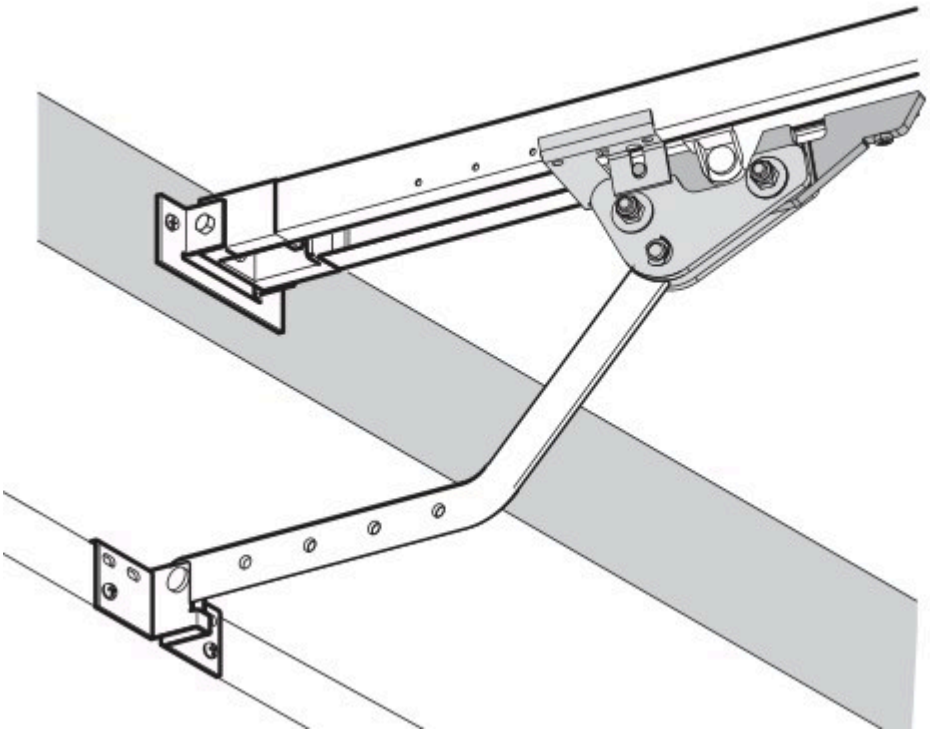

Le verrouillage mécanique de votre porte de garage motorisée

centpourcent-menuiseries.com

Avant de commencer

Ce verrou mécanique se monte sur le rail de votre moteur de porte de garage Dexxo, **entre le chariot et le bras de la porte**. Il garantit une fermeture robuste de la porte de garage.

La notice Somfy de ce verrou cite les moteurs **Dexxo Optimo**, **Dexxo Pro 800/1000** et **Dexxo Pro io**. Les autres moteurs Dexxo qui l'acceptent sont indiqués sur la fiche du produit, sur notre site.

Une sirène ne peut pas être installée en même temps que le verrou mécanique.

En bref	
Se monte	**sur le rail, entre le chariot et le bras de la porte**
Moteurs cités par la notice Somfy	**Dexxo Optimo, Dexxo Pro 800/1000, Dexxo Pro io**
Avec une sirène	**non : pas les deux en même temps**
Butée avant	**environ 2 mm entre l'axe et le verrou**

Les pièces

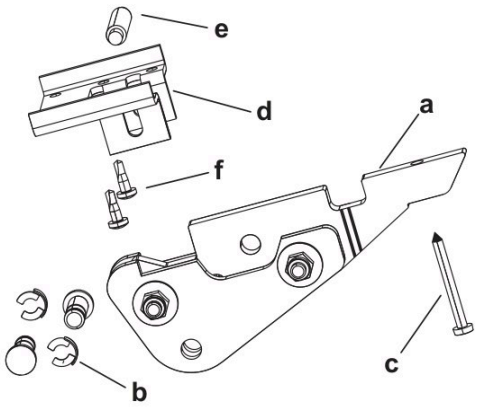

Figure 1 — Les pièces du verrou, repérées par les lettres que l'on retrouve sur les dessins

Lettre	La pièce
a	Le verrou.
b	Ses deux axes et leurs clips, de chaque côté du chariot.
c	La vis c.
d et e	La butée avant.
f	Les deux vis de la butée avant.

1 Monter le verrou entre le chariot et le bras

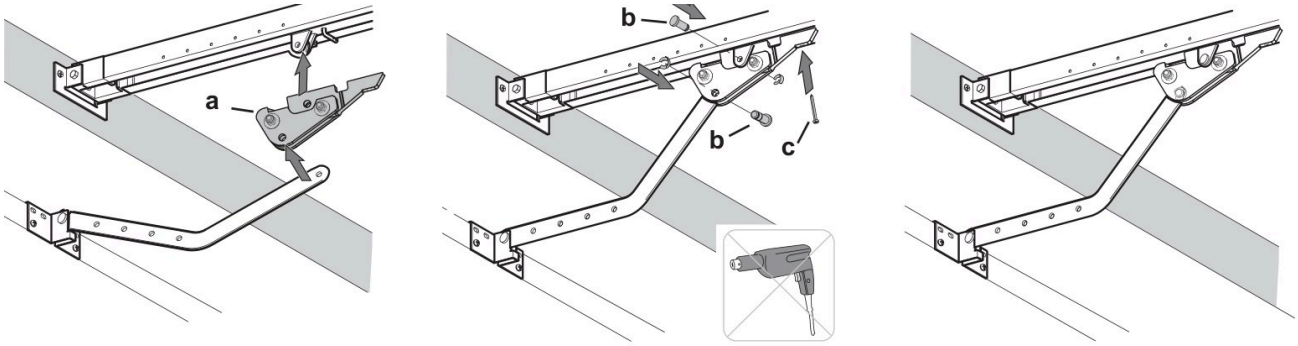

Figure 2 — Le verrou (a) glissé entre le chariot et le bras, puis les pièces b et la vis c mises en place

Glissez le verrou (a) entre le chariot et le bras de la porte, puis mettez en place les pièces b et la vis c, comme sur le dessin.

> Vissez la vis c **sans visseuse électrique**.

2 Embrayer la navette de transmission sur le chariot

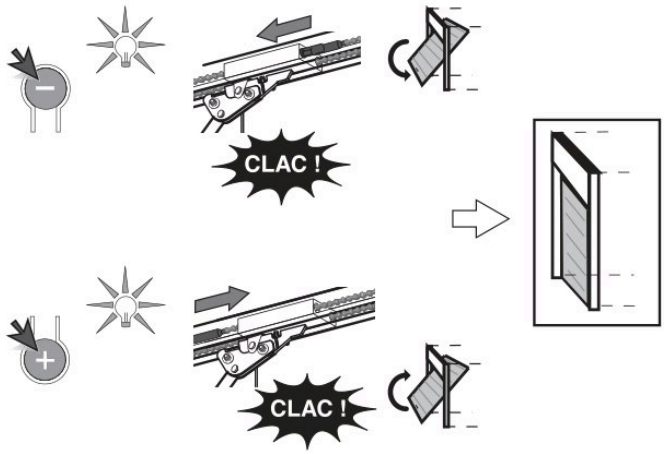

Figure 3 — Touche « − » ou « + » du moteur : la navette vient s'embrayer sur le chariot (« clac »), puis la porte est fermée

1. Commandez le moteur avec ses touches « + » ou « − » pour que la navette de transmission vienne s'embrayer sur le chariot.
2. Amenez la porte en position fermée.

3 Ajuster la position du verrou

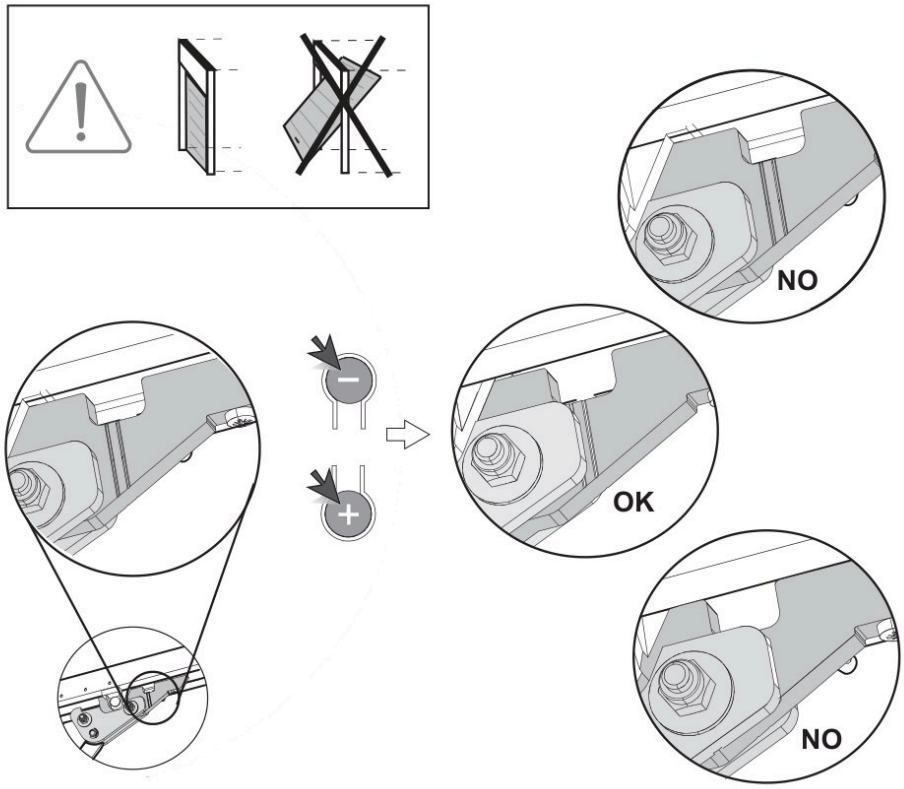

Figure 4 — Porte fermée : l'extrémité du verrou doit être entre les deux traits (OK), ni avant ni après (NO)

Porte fermée, ajustez la position du verrou avec les touches « + » ou « − » du moteur. **L'extrémité du verrou doit se trouver entre les deux traits.**

4 Installer la butée avant

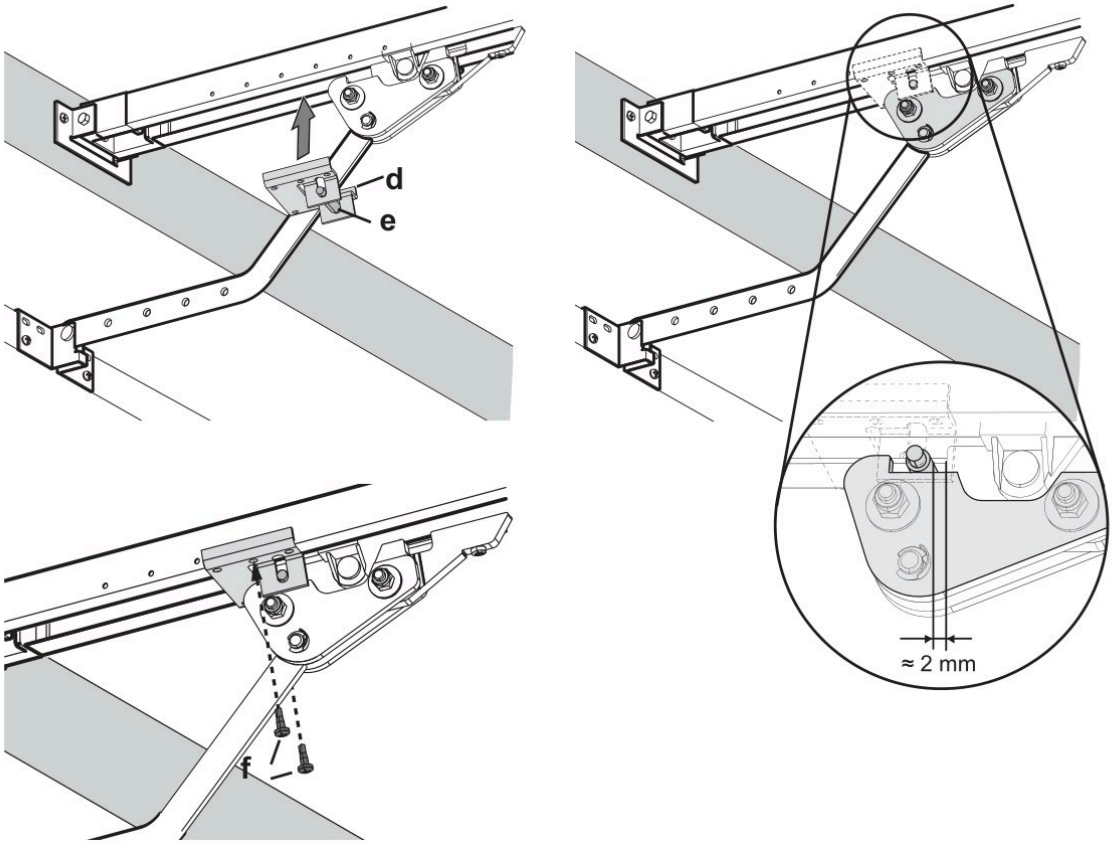

Figure 5 — La butée avant (d, e) posée entre le verrou et le rail, vissée par les deux vis f ; environ 2 mm entre l'axe et le verrou

1. Placez la butée avant (d, e) entre le verrou et le rail.
2. Laissez un espace d'**environ 2 mm** entre l'axe et le verrou.
3. Vissez la butée avant au rail (les deux vis f).

5 Lancer un cycle d'auto-apprentissage

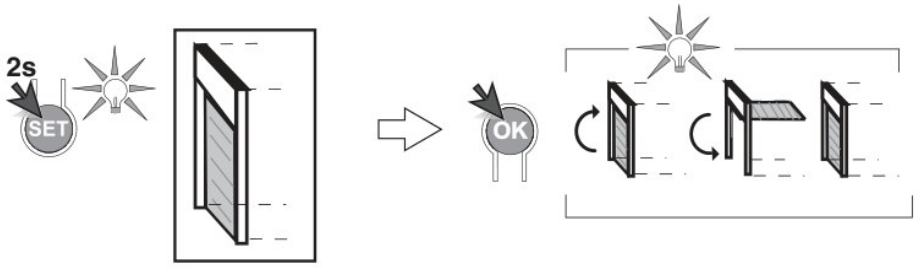

Figure 6 — L'auto-apprentissage : appui de 2 secondes sur « SET », puis « OK » : la porte s'ouvre et se referme

Pour finir, lancez un cycle d'auto-apprentissage du moteur, comme le montre le dessin.

Une question ? Écrivez-nous à contact@centpourcent-menuiseries.com.

Le verrouillage mécanique sur notre site : centpourcent-menuiseries.com.